Łożysko kulkowe zwykłe 6306-LLBC35K NTN

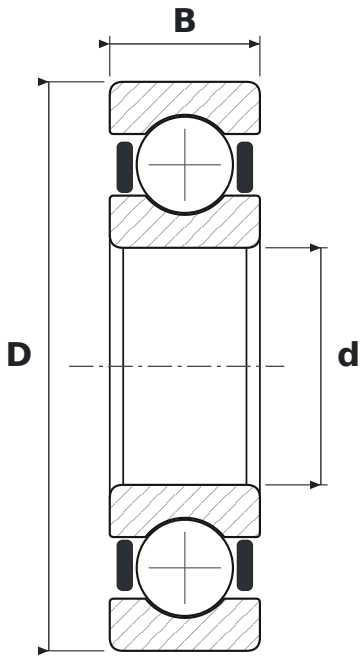

WYMIARY

d	średnica wewnętrzna	**30 mm**
D	średnica zewnętrzna	**72 mm**
B	szerokość	**19 mm**

CO ZNACZY OZNACZENIE 6306-LLBC35K

63	łożysko kulkowe zwykłe (6), seria średnic 3 – średnia
LLB	uszczelnienia bezstykowe z kauczuku nitrylowego (NBR), dwustronne, od −25 do +120 °C
C3	luz promieniowy zwiększony
5K	smar Kyodo Yushi Multemp SRL (od −40 do +150 °C)

PARAMETRY

Producent	**NTN**
Symbol producenta	**6306-LLBC35K**
Elementy toczne	**łożysko kulkowe jednorzędowe**
Masa	**0,362 kg**