Łożysko kulkowe zwykłe 6306 Z SNR

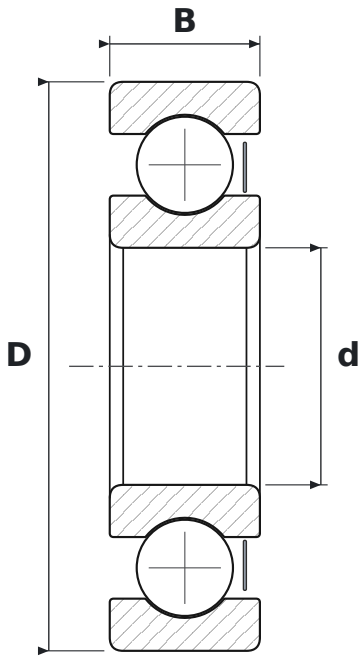

WYMIARY

d	średnica wewnętrzna	**30 mm**
D	średnica zewnętrzna	**72 mm**
B	szerokość	**19 mm**

CO ZNACZY OZNACZENIE 6306 Z

63	łożysko kulkowe zwykłe (6), seria średnic 3 – średnia
Z	blaszka ochronna, jednostronna

PARAMETRY

Producent	**SNR**
Symbol producenta	**6306 Z**
Elementy toczne	**łożysko kulkowe jednorzędowe**