Łożysko kulkowe zwykłe 6306-ZECM INNE

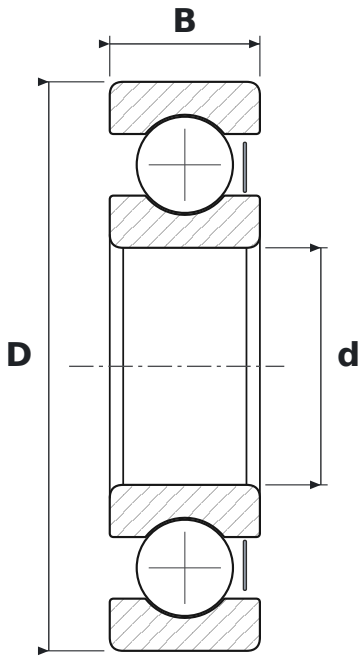

WYMIARY

d	średnica wewnętrzna	**30 mm**
D	średnica zewnętrzna	**72 mm**
B	szerokość	**19 mm**

CO ZNACZY OZNACZENIE 6306-ZECM

63	łożysko kulkowe zwykłe (6), seria średnic 3 – średnia
Z	blaszka ochronna, jednostronna
ECM	wykonanie EC, koszyk mosiężny (SKF)

PARAMETRY

Producent	**INNE**
Symbol producenta	**6306-ZECM**
Elementy toczne	**łożysko kulkowe jednorzędowe**
Masa	**0,35 kg**