# Łożysko kulkowe zwykłe 6306-ZU1 NTN

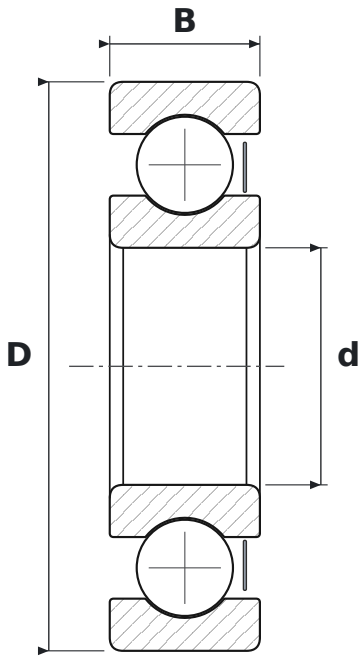


## WYMIARY

| | | |
|---|---|---|
| **d** | średnica wewnętrzna | **30 mm** |
| **D** | średnica zewnętrzna | **72 mm** |
| **B** | szerokość | **19 mm** |

## PARAMETRY

| | |
|---|---|
| Producent | **NTN** |
| Symbol producenta | **6306-ZU1** |
| Elementy toczne | **łożysko kulkowe jednorzędowe** |
| Z | **blaszka ochronna, jednostronna** |
| Luz promieniowy | **CN – normalny** |
| Masa | **0,35 kg** |