Łożysko kulkowe zwykłe 6307-2Z NKE

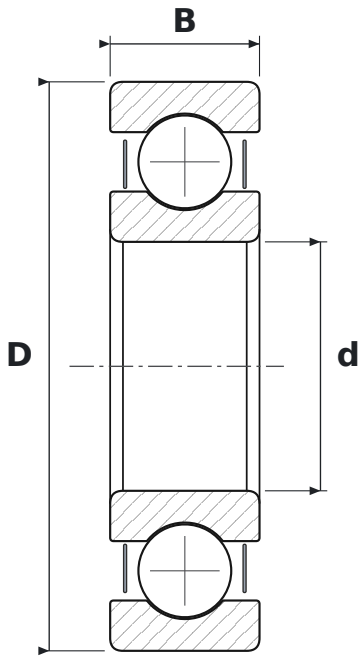

WYMIARY

d	średnica wewnętrzna	**35 mm**
D	średnica zewnętrzna	**80 mm**
B	szerokość	**21 mm**

CO ZNACZY OZNACZENIE 6307-2Z

63	łożysko kulkowe zwykłe (6), seria średnic 3 – średnia
2Z	blaszki ochronne, dwustronne

PARAMETRY

Producent	**NKE**
Symbol producenta	**6307-2Z**
Elementy toczne	**łożysko kulkowe jednorzędowe**
Masa	**0,464 kg**