Deep groove ball bearing 6307-C-HRS FAG

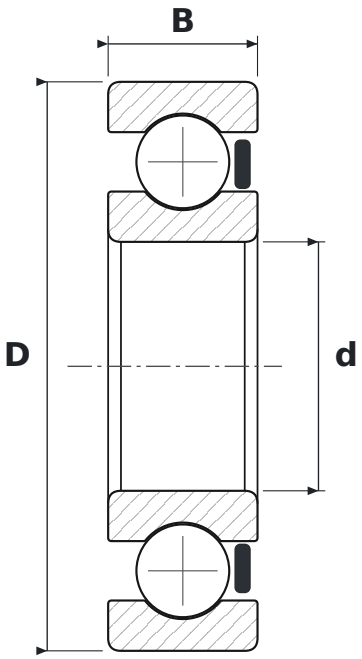

DIMENSIONS

d	bore diameter	**35 mm**
D	outside diameter	**80 mm**
B	width	**21 mm**

WHAT 6307-C-HRS MEANS

63	łożysko kulkowe zwykłe (6), seria średnic 3 – średnia
C	generation C – revised internal design (FAG)
HRS	uszczelnienie wargowe z gumy NBR (stykowe) z jednej strony, mniejsze tarcie niż w wykonaniu RSR

SPECIFICATIONS

Manufacturer	**FAG**
Manufacturer designation	**6307-C-HRS (-RSR)**
Rolling elements	**single-row ball bearing**