Łożysko kulkowe zwykłe 6307 CM NACHI

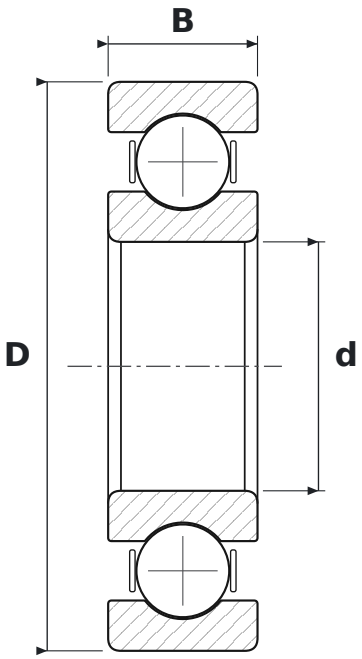

WYMIARY

d	średnica wewnętrzna	**35 mm**
D	średnica zewnętrzna	**80 mm**
B	szerokość	**21 mm**

CO ZNACZY OZNACZENIE 6307 CM

63	łożysko kulkowe zwykłe (6), seria średnic 3 – średnia
CM	luz do silników elektrycznych (cicha praca)

PARAMETRY

Producent	**NACHI**
Symbol producenta	**6307 CM**
Elementy toczne	**łożysko kulkowe jednorzędowe**