Łożysko kulkowe zwykłe 6307-LU NTN

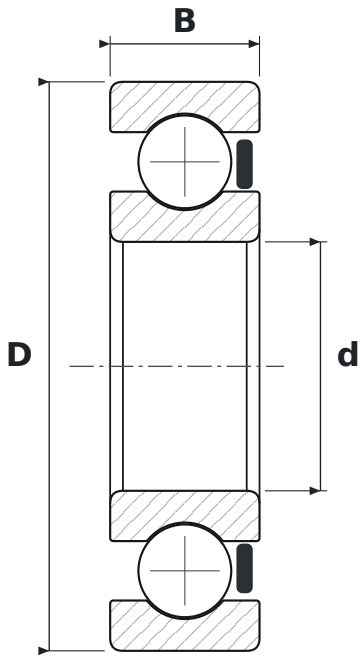

WYMIARY

d	średnica wewnętrzna	**35 mm**
D	średnica zewnętrzna	**80 mm**
B	szerokość	**21 mm**

CO ZNACZY OZNACZENIE 6307-LU

63	łożysko kulkowe zwykłe (6), seria średnic 3 – średnia
LU	uszczelnienie stykowe z kauczuku nitrylowego (NBR), jednostronne, od −20 do +120 °C

PARAMETRY

Producent	**NTN**
Symbol producenta	**6307-LU**
Elementy toczne	**łożysko kulkowe jednorzędowe**
Masa	**0,46 kg**