Łożysko kulkowe zwykłe 6307-ZC3 SKF

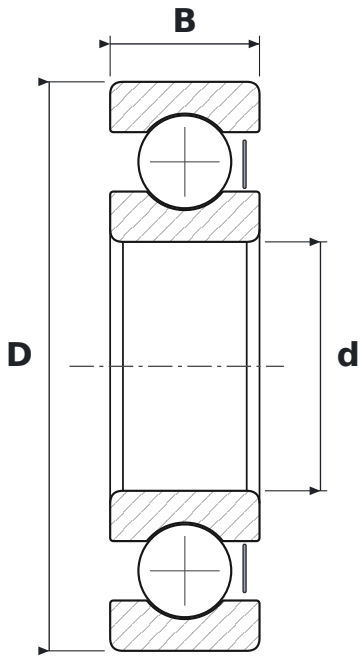

WYMIARY

d	średnica wewnętrzna	**35 mm**
D	średnica zewnętrzna	**80 mm**
B	szerokość	**21 mm**

CO ZNACZY OZNACZENIE 6307-ZC3

63	łożysko kulkowe zwykłe (6), seria średnic 3 – średnia
Z	blaszka ochronna, jednostronna
C3	luz promieniowy zwiększony

PARAMETRY

Producent	**SKF**
Symbol producenta	**6307-ZC3**
Elementy toczne	**łożysko kulkowe jednorzędowe**
Nośność dynamiczna C	**35,1 kN**
Nośność statyczna C0	**19 kN**
Masa	**0,449 kg**