Łożysko kulkowe zwykłe 6308-2RS ZEN

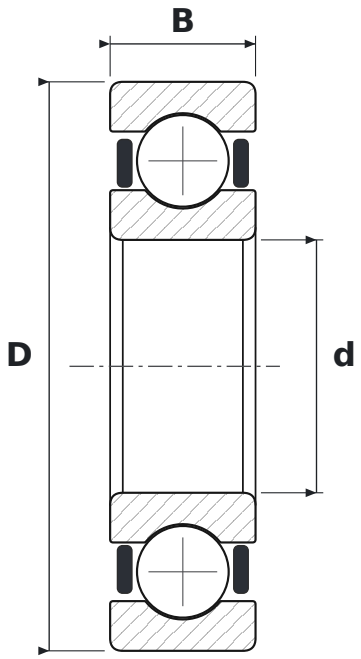

WYMIARY

d	średnica wewnętrzna	**40 mm**
D	średnica zewnętrzna	**90 mm**
B	szerokość	**23 mm**

CO ZNACZY OZNACZENIE 6308-2RS

63	łożysko kulkowe zwykłe (6), seria średnic 3 – średnia
2RS	uszczelnienia stykowe z gumy syntetycznej, dwustronne (od −20 do +110 °C)

PARAMETRY

Producent	**ZEN**
Symbol producenta	**6308-2RS**
Elementy toczne	**łożysko kulkowe jednorzędowe**