Łożysko kulkowe zwykłe 6308-2RS1C3GJN SKF

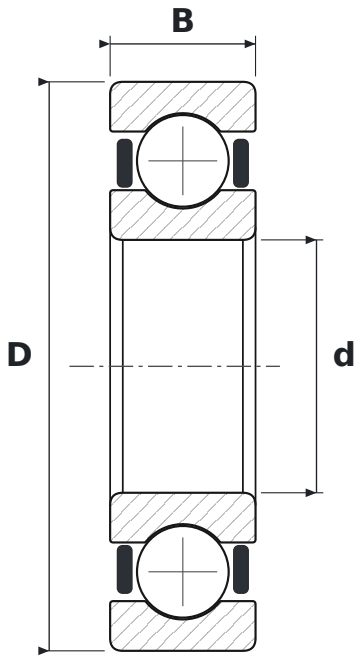

WYMIARY

d	średnica wewnętrzna	**40 mm**
D	średnica zewnętrzna	**90 mm**
B	szerokość	**23 mm**

CO ZNACZY OZNACZENIE 6308-2RS1C3GJN

63	łożysko kulkowe zwykłe (6), seria średnic 3 – średnia
2RS1	uszczelnienia stykowe z kauczuku NBR wzmocnione blachą stalową, dwustronne
C3	luz promieniowy zwiększony
GJN	smar wysokotemperaturowy: zagęszczacz polimocznikowy, olej mineralny, NLGI 2

PARAMETRY

Producent	**SKF**
Symbol producenta	**6308-2RS1C3GJN**
Elementy toczne	**łożysko kulkowe jednorzędowe**
Nośność dynamiczna C	**42,3 kN**
Nośność statyczna C0	**24 kN**
Masa	**0,63 kg**