Łożysko kulkowe zwykłe 6308-2RS2 NKE

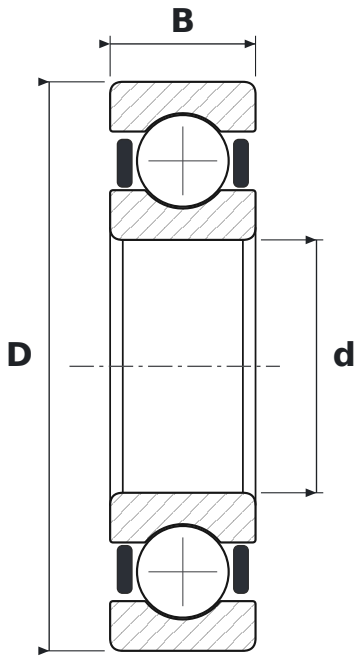

WYMIARY

d	średnica wewnętrzna	**40 mm**
D	średnica zewnętrzna	**90 mm**
B	szerokość	**23 mm**

CO ZNACZY OZNACZENIE 6308-2RS2

63	łożysko kulkowe zwykłe (6), seria średnic 3 – średnia
2RS2	uszczelnienia gumowe (NBR) stykowe typu RS2, dwustronne – warga przylega osiowo do pierścienia wewnętrznego

PARAMETRY

Producent	**NKE**
Symbol producenta	**6308-2RS2**
Elementy toczne	**łożysko kulkowe jednorzędowe**
Masa	**0,631 kg**