Łożysko kulkowe zwykłe 6308-C-N FAG

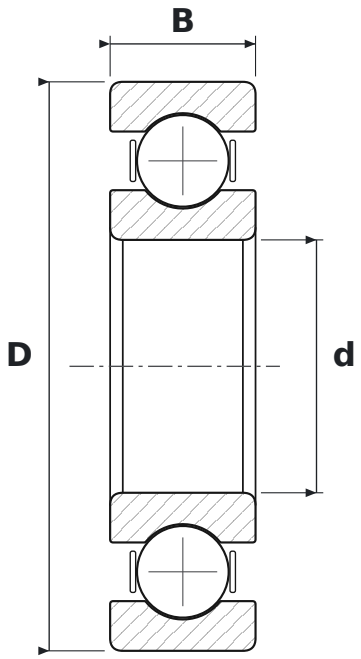

WYMIARY

d	średnica wewnętrzna	**40 mm**
D	średnica zewnętrzna	**90 mm**
B	szerokość	**23 mm**

CO ZNACZY OZNACZENIE 6308-C-N

63	łożysko kulkowe zwykłe (6), seria średnic 3 – średnia
C	generacja C – zmieniona konstrukcja wewnętrzna łożyska (FAG)
N	rowek na pierścień osadczy

PARAMETRY

Producent	**FAG**
Symbol producenta	**6308-C-N**
Elementy toczne	**łożysko kulkowe jednorzędowe**