Łożysko kulkowe zwykłe 6308 CM NTN

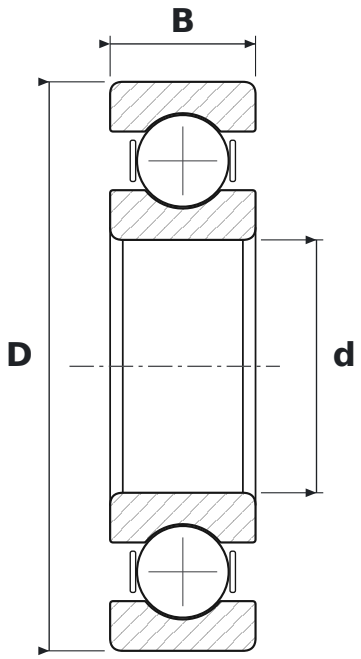

WYMIARY

d	średnica wewnętrzna	**40 mm**
D	średnica zewnętrzna	**90 mm**
B	szerokość	**23 mm**

CO ZNACZY OZNACZENIE 6308 CM

63	łożysko kulkowe zwykłe (6), seria średnic 3 – średnia
CM	luz do silników elektrycznych (cicha praca)

PARAMETRY

Producent	**NTN**
Symbol producenta	**6308 CM**
Elementy toczne	**łożysko kulkowe jednorzędowe**
Masa	**0,649 kg**