Łożysko kulkowe zwykłe 6308-ZNR SKF

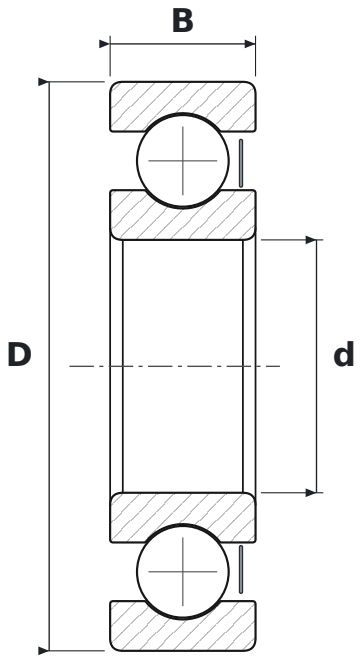

WYMIARY

d	średnica wewnętrzna	**40 mm**
D	średnica zewnętrzna	**90 mm**
B	szerokość	**23 mm**

CO ZNACZY OZNACZENIE 6308-ZNR

63	łożysko kulkowe zwykłe (6), seria średnic 3 – średnia
Z	blaszka ochronna, jednostronna
NR	rowek z pierścieniem osadczym

PARAMETRY

Producent	**SKF**
Symbol producenta	**6308-ZNR**
Elementy toczne	**łożysko kulkowe jednorzędowe**
Nośność dynamiczna C	**42,3 kN**
Nośność statyczna C0	**24 kN**
Masa	**0,634 kg**