Łożysko kulkowe zwykłe 6308 ZZ SNR

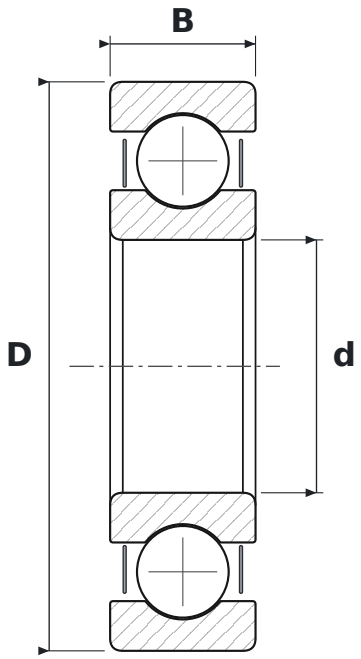

WYMIARY

d	średnica wewnętrzna	**40 mm**
D	średnica zewnętrzna	**90 mm**
B	szerokość	**23 mm**

CO ZNACZY OZNACZENIE 6308 ZZ

63	łożysko kulkowe zwykłe (6), seria średnic 3 – średnia
ZZ	blaszki ochronne, dwustronne

PARAMETRY

Producent	**SNR**
Symbol producenta	**6308 ZZ**
Elementy toczne	**łożysko kulkowe jednorzędowe**