Łożysko kulkowe zwykłe 6309-2RS1 SKF

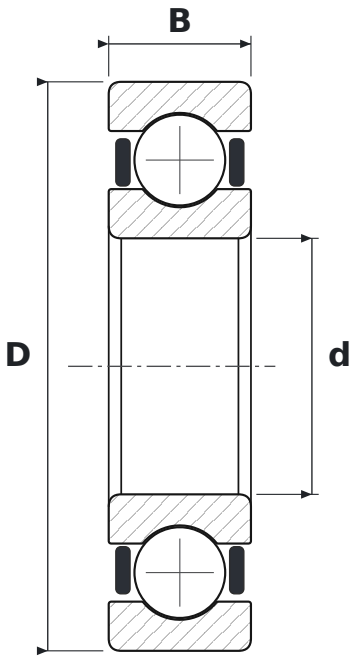

WYMIARY

d	średnica wewnętrzna	**45 mm**
D	średnica zewnętrzna	**100 mm**
B	szerokość	**25 mm**

CO ZNACZY OZNACZENIE 6309-2RS1

63	łożysko kulkowe zwykłe (6), seria średnic 3 – średnia
2RS1	uszczelnienia stykowe z kauczuku NBR wzmocnione blachą stalową, dwustronne

PARAMETRY

Producent	**SKF**
Symbol producenta	**6309-2RS1**
Elementy toczne	**łożysko kulkowe jednorzędowe**
Nośność dynamiczna C	**55,3 kN**
Nośność statyczna C0	**31,5 kN**