Łożysko kulkowe zwykłe 6309-C FAG

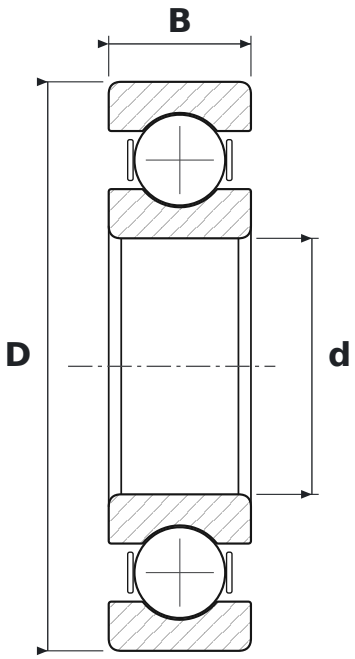

WYMIARY

d	średnica wewnętrzna	**45 mm**
D	średnica zewnętrzna	**100 mm**
B	szerokość	**25 mm**

CO ZNACZY OZNACZENIE 6309-C

63	łożysko kulkowe zwykłe (6), seria średnic 3 – średnia
C	generacja C – zmieniona konstrukcja wewnętrzna łożyska (FAG)

PARAMETRY

Producent	**FAG**
Symbol producenta	**6309-C (open)**
Elementy toczne	**łożysko kulkowe jednorzędowe**