Łożysko kulkowe zwykłe 6309 CM INNE

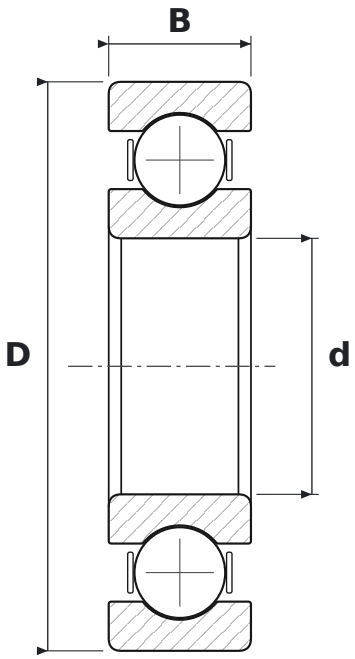

WYMIARY

d	średnica wewnętrzna	**45 mm**
D	średnica zewnętrzna	**100 mm**
B	szerokość	**25 mm**

CO ZNACZY OZNACZENIE 6309 CM

63	łożysko kulkowe zwykłe (6), seria średnic 3 – średnia
CM	luz do silników elektrycznych (cicha praca)

PARAMETRY

Producent	**INNE**
Symbol producenta	**6309 CM**
Elementy toczne	**łożysko kulkowe jednorzędowe**
Masa	**0,82 kg**