Łożysko kulkowe zwykłe 6309 DDU NSK

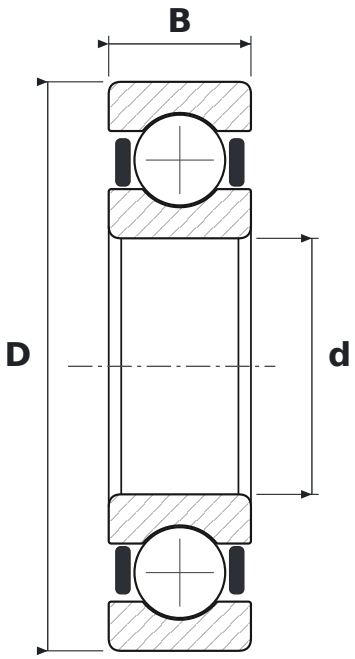

WYMIARY

d	średnica wewnętrzna	**45 mm**
D	średnica zewnętrzna	**100 mm**
B	szerokość	**25 mm**

CO ZNACZY OZNACZENIE 6309 DDU

63	łożysko kulkowe zwykłe (6), seria średnic 3 – średnia
DDU	uszczelnienia gumowe stykowe (standardowo kauczuk nitrylowy NBR), dwustronne, od −10 do +100 °C

PARAMETRY

Producent	**NSK**
Symbol producenta	**6309 DDU**
Elementy toczne	**łożysko kulkowe jednorzędowe**