Łożysko kulkowe zwykłe 6309-DU NSK

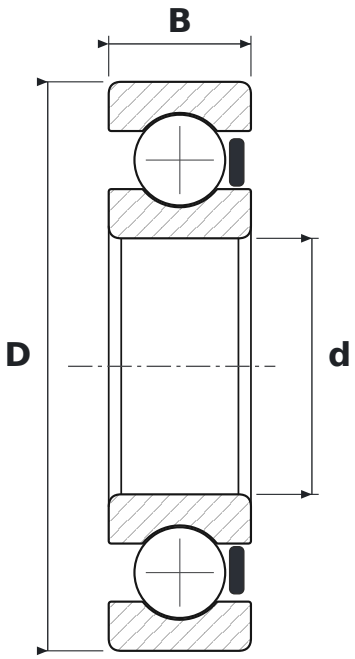

WYMIARY

d	średnica wewnętrzna	**45 mm**
D	średnica zewnętrzna	**100 mm**
B	szerokość	**25 mm**

CO ZNACZY OZNACZENIE 6309-DU

63	łożysko kulkowe zwykłe (6), seria średnic 3 – średnia
DU	uszczelnienie gumowe stykowe (standardowo kauczuk nitrylowy NBR), jednostronne

PARAMETRY

Producent	**NSK**
Symbol producenta	**6309-DU**
Elementy toczne	**łożysko kulkowe jednorzędowe**
Masa	**0,831 kg**