Łożysko kulkowe zwykłe 6309 FAG

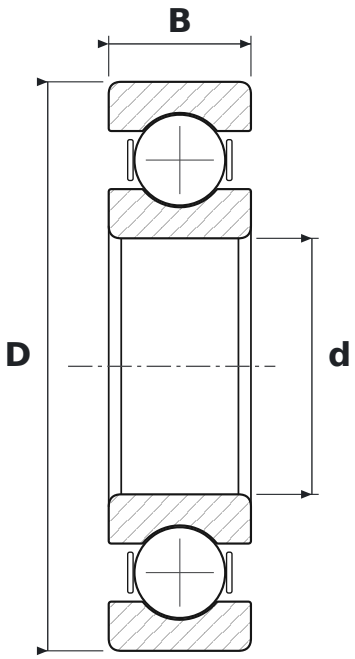

WYMIARY

d	średnica wewnętrzna	**45 mm**
D	średnica zewnętrzna	**100 mm**
B	szerokość	**25 mm**

PARAMETRY

Producent	**FAG**
Symbol producenta	**6309**
Elementy toczne	**łożysko kulkowe jednorzędowe**
Uszczelnienie	**otwarte – bez uszczelnień**
Luz promieniowy	**CN – normalny**