Łożysko kulkowe zwykłe 6309-RSR NKE

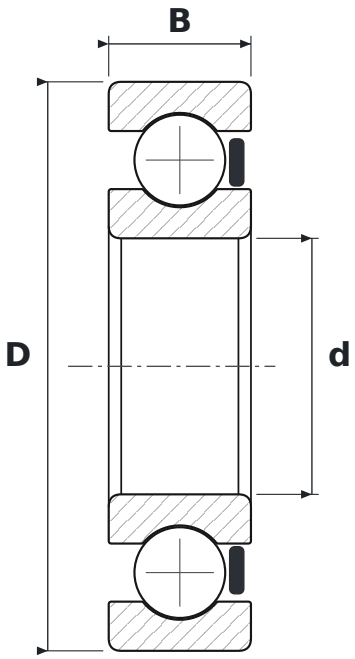

WYMIARY

d	średnica wewnętrzna	**45 mm**
D	średnica zewnętrzna	**100 mm**
B	szerokość	**25 mm**

CO ZNACZY OZNACZENIE 6309-RSR

63	łożysko kulkowe zwykłe (6), seria średnic 3 – średnia
RSR	uszczelnienie gumowe (NBR) stykowe typu RSR, jednostronne – warga przylega promieniowo do szlifowanego obrzeża pierścienia wewnętrznego

PARAMETRY

Producent	**NKE**
Symbol producenta	**6309-RSR**
Elementy toczne	**łożysko kulkowe jednorzędowe**