Łożysko kulkowe zwykłe 6309-2Z/C3 SKF

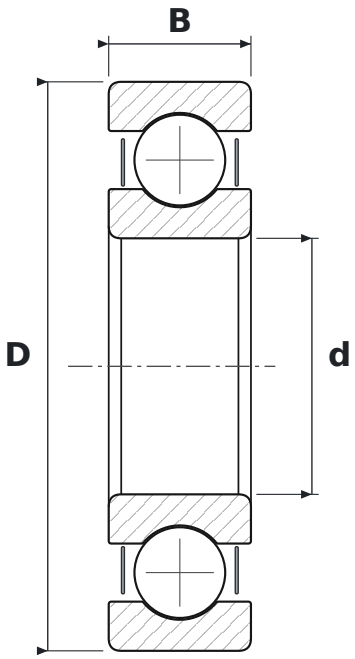

WYMIARY

d	średnica wewnętrzna	**45 mm**
D	średnica zewnętrzna	**100 mm**
B	szerokość	**25 mm**

CO ZNACZY OZNACZENIE 6309-2Z/C3

63	łożysko kulkowe zwykłe (6), seria średnic 3 – średnia
2Z	blaszki ochronne, dwustronne
C3	luz promieniowy zwiększony

PARAMETRY

Producent	**SKF**
Symbol producenta	**6309-2Z/C3**
Elementy toczne	**łożysko kulkowe jednorzędowe**
Nośność dynamiczna C	**55,3 kN**
Nośność statyczna C0	**31,5 kN**
Masa	**0,85 kg**