Łożysko kulkowe zwykłe 6309 ZZCM/5K NTN

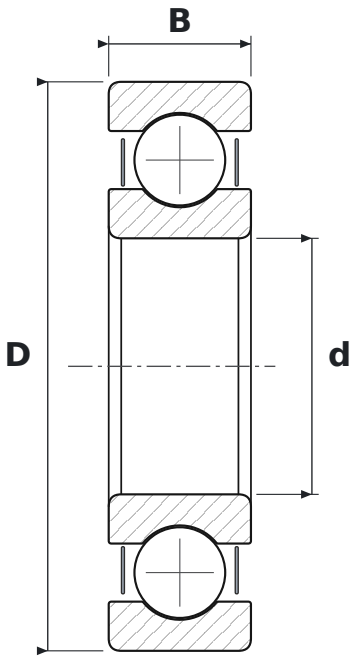

WYMIARY

d	średnica wewnętrzna	**45 mm**
D	średnica zewnętrzna	**100 mm**
B	szerokość	**25 mm**

CO ZNACZY OZNACZENIE 6309 ZZCM/5K

63	łożysko kulkowe zwykłe (6), seria średnic 3 – średnia
ZZ	blaszki ochronne, dwustronne
CM	luz do silników elektrycznych (cicha praca)
5K	smar Kyodo Yushi Multemp SRL (od −40 do +150 °C)

PARAMETRY

Producent	**NTN**
Symbol producenta	**6309 ZZCM/5K**
Elementy toczne	**łożysko kulkowe jednorzędowe**