Łożysko kulkowe zwykłe 6309 ZZCM KOYO

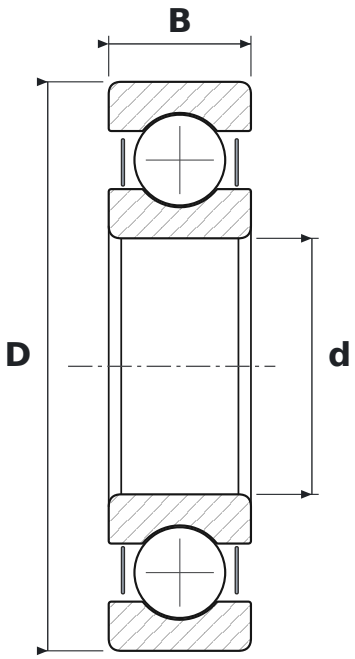

WYMIARY

d	średnica wewnętrzna	**45 mm**
D	średnica zewnętrzna	**100 mm**
B	szerokość	**25 mm**

CO ZNACZY OZNACZENIE 6309 ZZCM

63	łożysko kulkowe zwykłe (6), seria średnic 3 – średnia
ZZ	blaszki ochronne, dwustronne
CM	luz promieniowy do łożysk silników elektrycznych

PARAMETRY

Producent	**KOYO**
Symbol producenta	**6309 ZZCM**
Elementy toczne	**łożysko kulkowe jednorzędowe**