Łożysko kulkowe zwykłe 6310 CM KOYO

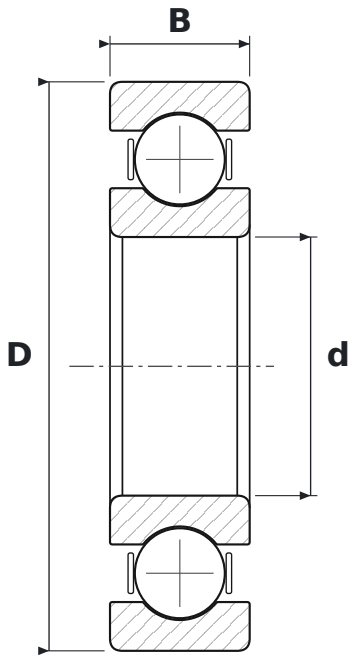

WYMIARY

d	średnica wewnętrzna	**50 mm**
D	średnica zewnętrzna	**110 mm**
B	szerokość	**27 mm**

CO ZNACZY OZNACZENIE 6310 CM

63	łożysko kulkowe zwykłe (6), seria średnic 3 – średnia
CM	luz promieniowy do łożysk silników elektrycznych

PARAMETRY

Producent	**KOYO**
Symbol producenta	**6310 CM**
Elementy toczne	**łożysko kulkowe jednorzędowe**