Łożysko kulkowe zwykłe 6310 DU NSK

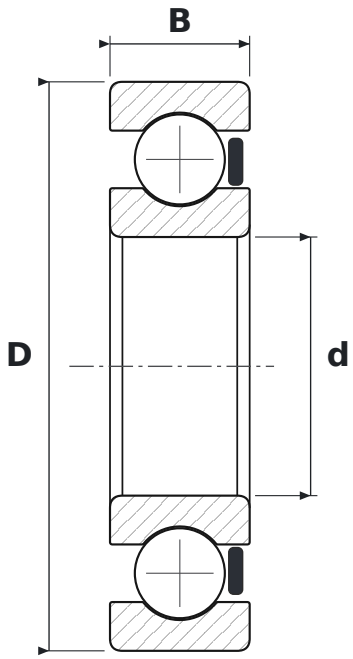

WYMIARY

d	średnica wewnętrzna	**50 mm**
D	średnica zewnętrzna	**110 mm**
B	szerokość	**27 mm**

CO ZNACZY OZNACZENIE 6310 DU

63	łożysko kulkowe zwykłe (6), seria średnic 3 – średnia
DU	uszczelnienie gumowe stykowe (standardowo kauczuk nitrylowy NBR), jednostronne

PARAMETRY

Producent	**NSK**
Symbol producenta	**6310 DU**
Elementy toczne	**łożysko kulkowe jednorzędowe**