Łożysko kulkowe zwykłe 6310-RSR NKE

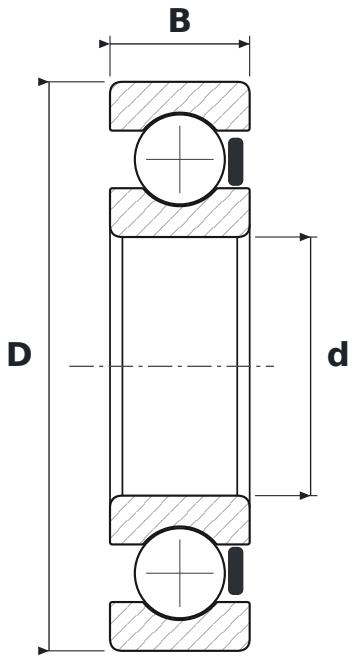

WYMIARY

d	średnica wewnętrzna	**50 mm**
D	średnica zewnętrzna	**110 mm**
B	szerokość	**27 mm**

CO ZNACZY OZNACZENIE 6310-RSR

63	łożysko kulkowe zwykłe (6), seria średnic 3 – średnia
RSR	uszczelnienie gumowe (NBR) stykowe typu RSR, jednostronne – warga przylega promieniowo do szlifowanego obrzeża pierścienia wewnętrznego

PARAMETRY

Producent	**NKE**
Symbol producenta	**6310-RSR**
Elementy toczne	**łożysko kulkowe jednorzędowe**