Łożysko kulkowe zwykłe 6310-SQ205B NKE

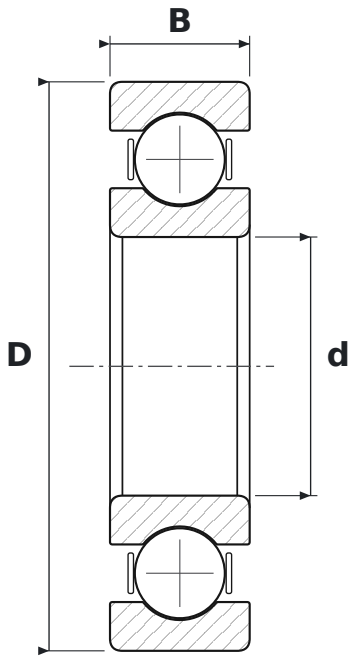

WYMIARY

d	średnica wewnętrzna	**50 mm**
D	średnica zewnętrzna	**110 mm**
B	szerokość	**27 mm**

PARAMETRY

Producent	**NKE**
Symbol producenta	**6310-SQ205B**
Elementy toczne	**łożysko kulkowe jednorzędowe**
Uszczelnienie	**otwarte – bez uszczelnień**
Luz promieniowy	**CN – normalny**