Łożysko kulkowe zwykłe 6311-2RS TIMKEN

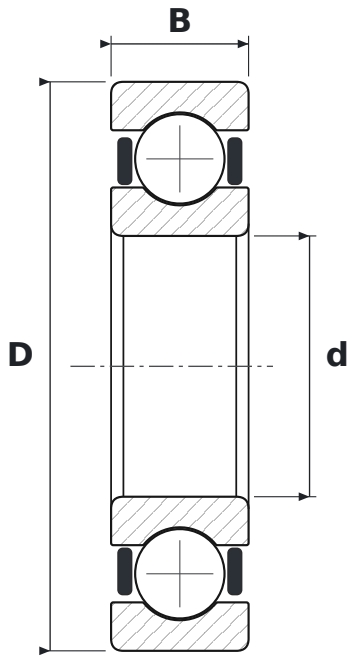

WYMIARY

d	średnica wewnętrzna	**55 mm**
D	średnica zewnętrzna	**120 mm**
B	szerokość	**29 mm**

CO ZNACZY OZNACZENIE 6311-2RS

63	łożysko kulkowe zwykłe (6), seria średnic 3 – średnia
2RS	uszczelnienia gumowe stykowe, dwustronne

PARAMETRY

Producent	**TIMKEN**
Symbol producenta	**6311-2RS**
Elementy toczne	**łożysko kulkowe jednorzędowe**