Deep groove ball bearing 6311-2RS1/C3WT SKF

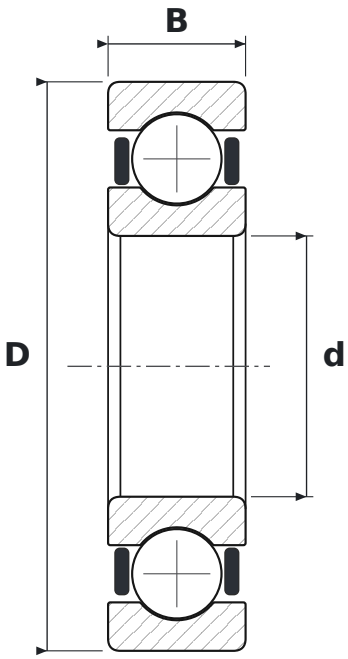

DIMENSIONS

d	bore diameter	**55 mm**
D	outside diameter	**120 mm**
B	width	**29 mm**

WHAT 6311-2RS1/C3WT MEANS

63	łożysko kulkowe zwykłe (6), seria średnic 3 – średnia
2RS1	uszczelnienia stykowe z kauczuku NBR wzmocnione blachą stalową, dwustronne
C3	radial clearance greater than normal
WT	smar o szerokim zakresie temperatur: zagęszczacz polimocznikowy, olej estrowy, NLGI 2–3

SPECIFICATIONS

Manufacturer	**SKF**
Manufacturer designation	**6311-2RS1/C3WT**
Rolling elements	**single-row ball bearing**
Basic dynamic load rating C	**74.1 kN**
Basic static load rating C0	**45 kN**