Łożysko kulkowe zwykłe 6311-ZZ-C3 TIMKEN

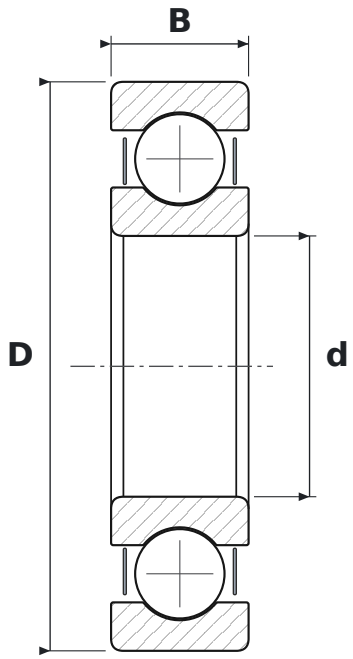

WYMIARY

d	średnica wewnętrzna	**55 mm**
D	średnica zewnętrzna	**120 mm**
B	szerokość	**29 mm**

CO ZNACZY OZNACZENIE 6311-ZZ-C3

63	łożysko kulkowe zwykłe (6), seria średnic 3 – średnia
ZZ	blaszki ochronne, dwustronne
C3	luz promieniowy zwiększony

PARAMETRY

Producent	**TIMKEN**
Symbol producenta	**6311-ZZ-C3**
Elementy toczne	**łożysko kulkowe jednorzędowe**