Łożysko kulkowe zwykłe 6311-2Z SKF

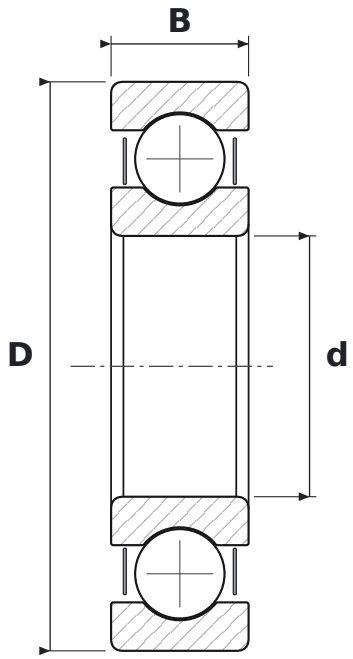

WYMIARY

d	średnica wewnętrzna	**55 mm**
D	średnica zewnętrzna	**120 mm**
B	szerokość	**29 mm**

CO ZNACZY OZNACZENIE 6311-2Z

63	łożysko kulkowe zwykłe (6), seria średnic 3 – średnia
2Z	blaszki ochronne, dwustronne

PARAMETRY

Producent	**SKF**
Symbol producenta	**6311-2Z**
Elementy toczne	**łożysko kulkowe jednorzędowe**
Nośność dynamiczna C	**74,1 kN**
Nośność statyczna C0	**45 kN**
Masa	**1,386 kg**