Deep groove ball bearing 6312-2NSE NACHI

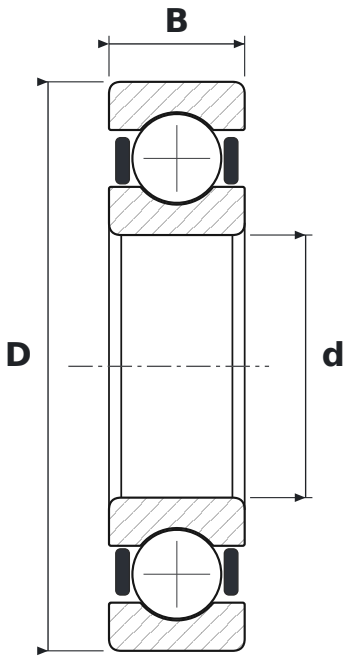

DIMENSIONS

d	bore diameter	**60 mm**
D	outside diameter	**130 mm**
B	width	**31 mm**

WHAT 6312-2NSE MEANS

63	łożysko kulkowe zwykłe (6), seria średnic 3 – średnia
2NSE	uszczelnienia gumowe stykowe, dwustronne

SPECIFICATIONS

Manufacturer	**NACHI**
Manufacturer designation	**6312-2NSE**
Rolling elements	**single-row ball bearing**