Łożysko kulkowe zwykłe 6312-2Z/C3LHT23 SKF

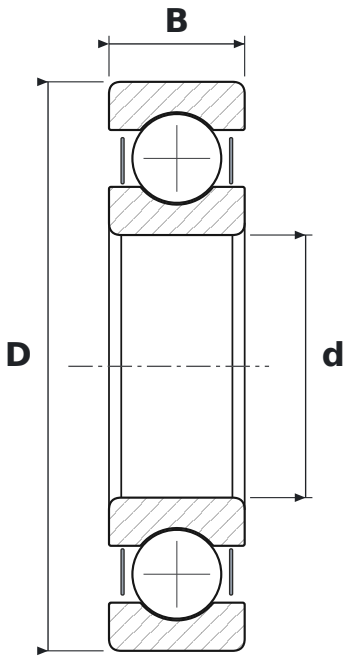

WYMIARY

d	średnica wewnętrzna	**60 mm**
D	średnica zewnętrzna	**130 mm**
B	szerokość	**31 mm**

CO ZNACZY OZNACZENIE 6312-2Z/C3LHT23

63	łożysko kulkowe zwykłe (6), seria średnic 3 – średnia
2Z	blaszki ochronne, dwustronne
C3	luz promieniowy zwiększony
LHT23	smar o szerokim zakresie temperatur do cichej pracy: mydło litowe, olej estrowy, NLGI 2–3

PARAMETRY

Producent	**SKF**
Symbol producenta	**6312-2Z/C3LHT23**
Elementy toczne	**łożysko kulkowe jednorzędowe**
Nośność dynamiczna C	**85,2 kN**
Nośność statyczna C0	**52 kN**