Łożysko kulkowe zwykłe 6312-CM-C3 FAG

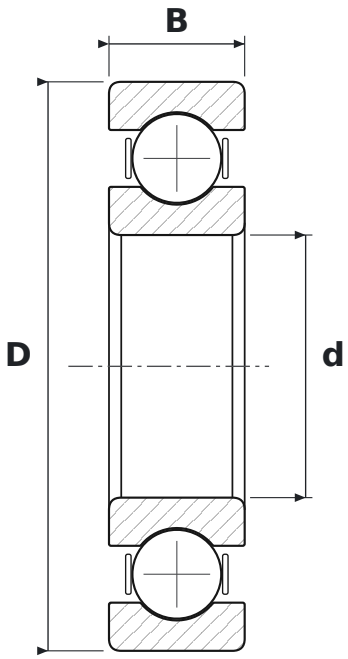

WYMIARY

d	średnica wewnętrzna	**60 mm**
D	średnica zewnętrzna	**130 mm**
B	szerokość	**31 mm**

CO ZNACZY OZNACZENIE 6312-CM-C3

63	łożysko kulkowe zwykłe (6), seria średnic 3 – średnia
CM	luz do silników elektrycznych (cicha praca)
C3	luz promieniowy zwiększony

PARAMETRY

Producent	**FAG**
Symbol producenta	**6312-CM-C3**
Elementy toczne	**łożysko kulkowe jednorzędowe**
Masa	**2,071 kg**