Łożysko kulkowe zwykłe 6312 SKF

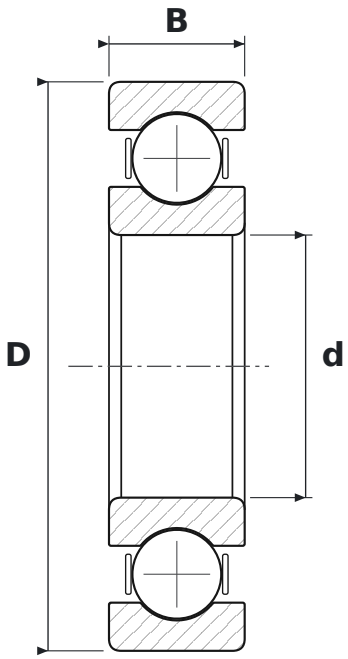

WYMIARY

d	średnica wewnętrzna	**60 mm**
D	średnica zewnętrzna	**130 mm**
B	szerokość	**31 mm**

PARAMETRY

Producent	**SKF**
Symbol producenta	**6312**
Elementy toczne	**łożysko kulkowe jednorzędowe**
Uszczelnienie	**otwarte – bez uszczelnień**
Luz promieniowy	**CN – normalny**
Nośność dynamiczna C	**85,2 kN**
Nośność statyczna C0	**52 kN**
Masa	**1,675 kg**