Łożysko kulkowe zwykłe 6312 ZZC3 NSK

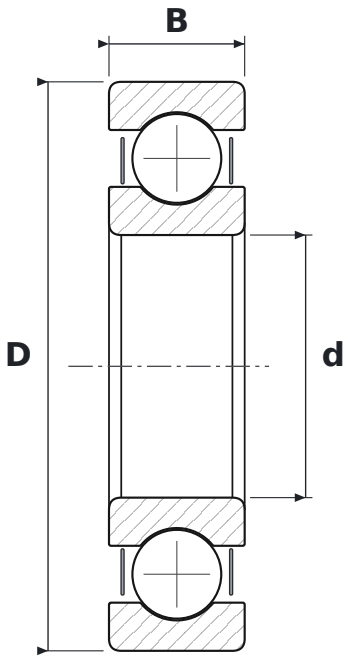

WYMIARY

d	średnica wewnętrzna	**60 mm**
D	średnica zewnętrzna	**130 mm**
B	szerokość	**31 mm**

CO ZNACZY OZNACZENIE 6312 ZZC3

63	łożysko kulkowe zwykłe (6), seria średnic 3 – średnia
ZZ	blaszki ochronne, dwustronne
C3	luz promieniowy zwiększony

PARAMETRY

Producent	**NSK**
Symbol producenta	**6312 ZZC3**
Elementy toczne	**łożysko kulkowe jednorzędowe**