Łożysko kulkowe zwykłe 6313-2NSEC3 NACHI

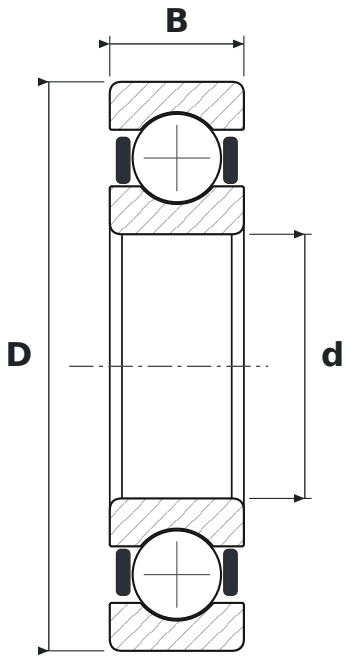

WYMIARY

d	średnica wewnętrzna	**65 mm**
D	średnica zewnętrzna	**140 mm**
B	szerokość	**33 mm**

CO ZNACZY OZNACZENIE 6313-2NSEC3

63	łożysko kulkowe zwykłe (6), seria średnic 3 – średnia
2NSE	uszczelnienia gumowe stykowe, dwustronne
C3	luz promieniowy zwiększony

PARAMETRY

Producent	**NACHI**
Symbol producenta	**6313-2NSEC3**
Elementy toczne	**łożysko kulkowe jednorzędowe**