Deep groove ball bearing 6313-2RSRC3 NKE

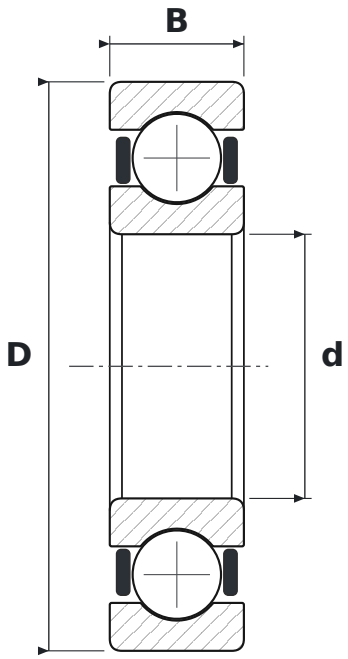

DIMENSIONS

d	bore diameter	**65 mm**
D	outside diameter	**140 mm**
B	width	**33 mm**

WHAT 6313-2RSRC3 MEANS

63	łożysko kulkowe zwykłe (6), seria średnic 3 – średnia
2RSR	uszczelnienia gumowe (NBR) stykowe typu RSR, dwustronne – warga przylega promieniowo do szlifowanego obrzeża pierścienia wewnętrznego
C3	radial clearance greater than normal

SPECIFICATIONS

Manufacturer	**NKE**
Manufacturer designation	**6313-2RSRC3**
Rolling elements	**single-row ball bearing**
Mass	**2.1 kg**