Łożysko kulkowe zwykłe 6313 C3J20AA FAG

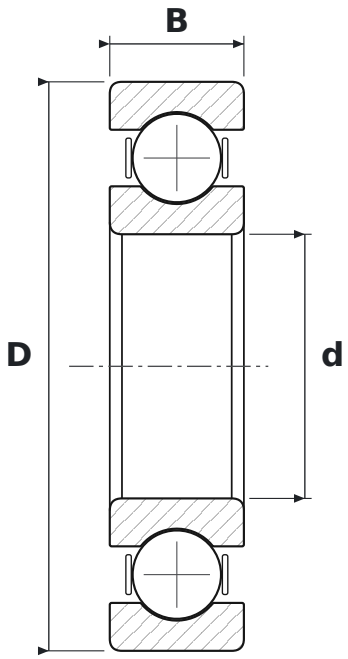

WYMIARY

d	średnica wewnętrzna	**65 mm**
D	średnica zewnętrzna	**140 mm**
B	szerokość	**33 mm**

CO ZNACZY OZNACZENIE 6313 C3J20AA

63	łożysko kulkowe zwykłe (6), seria średnic 3 – średnia
C3	luz promieniowy zwiększony
J20AA	izolacja prądowa – pierścień zewnętrzny pokryty ceramiką tlenkową (tlenek glinu, warstwa ok. 200 µm)

PARAMETRY

Producent	**FAG**
Symbol producenta	**6313 C3J20AA**
Elementy toczne	**łożysko kulkowe jednorzędowe**