Łożysko kulkowe zwykłe 6313 C4 NACHI

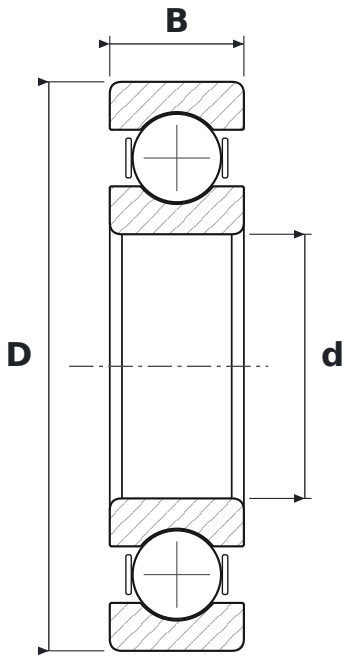

WYMIARY

d	średnica wewnętrzna	**65 mm**
D	średnica zewnętrzna	**140 mm**
B	szerokość	**33 mm**

CO ZNACZY OZNACZENIE 6313 C4

63	łożysko kulkowe zwykłe (6), seria średnic 3 – średnia
C4	luz promieniowy duży

PARAMETRY

Producent	**NACHI**
Symbol producenta	**6313 C4**
Elementy toczne	**łożysko kulkowe jednorzędowe**