Łożysko kulkowe zwykłe 6313-DDUC3 NSK

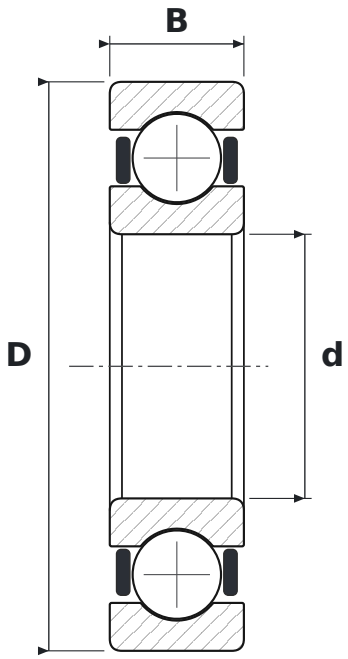

WYMIARY

d	średnica wewnętrzna	**65 mm**
D	średnica zewnętrzna	**140 mm**
B	szerokość	**33 mm**

CO ZNACZY OZNACZENIE 6313-DDUC3

63	łożysko kulkowe zwykłe (6), seria średnic 3 – średnia
DDU	uszczelnienia gumowe stykowe (standardowo kauczuk nitrylowy NBR), dwustronne, od −10 do +100 °C
C3	luz promieniowy zwiększony

PARAMETRY

Producent	**NSK**
Symbol producenta	**6313-DDUC3**
Elementy toczne	**łożysko kulkowe jednorzędowe**
Masa	**2,2 kg**