Łożysko kulkowe zwykłe 6313 MC3 SKF

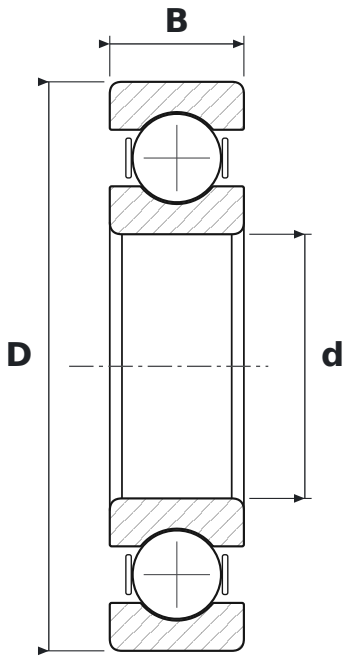

WYMIARY

d	średnica wewnętrzna	**65 mm**
D	średnica zewnętrzna	**140 mm**
B	szerokość	**33 mm**

CO ZNACZY OZNACZENIE 6313 MC3

63	łożysko kulkowe zwykłe (6), seria średnic 3 – średnia
M	koszyk mosiężny masywny
C3	luz promieniowy zwiększony

PARAMETRY

Producent	**SKF**
Symbol producenta	**6313 MC3**
Elementy toczne	**łożysko kulkowe jednorzędowe**
Nośność dynamiczna C	**97,5 kN**
Nośność statyczna C0	**60 kN**