# Łożysko kulkowe zwykłe 6313 /VA201 SKF

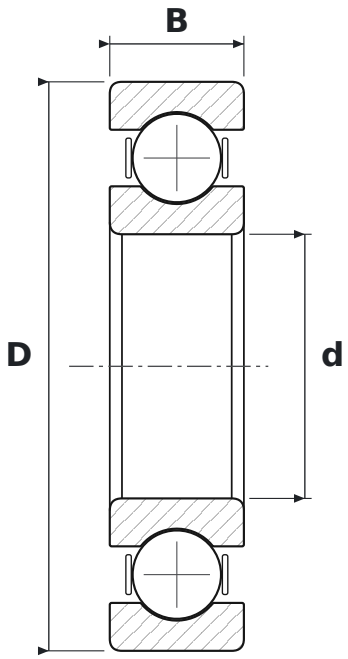


## WYMIARY

| | | |
|---|---|---|
| **d** | średnica wewnętrzna | **65 mm** |
| **D** | średnica zewnętrzna | **140 mm** |
| **B** | szerokość | **33 mm** |

## CO ZNACZY OZNACZENIE 6313 /VA201

| | |
|---|---|
| **63** | łożysko kulkowe zwykłe (6), seria średnic 3 – średnia |
| **VA201** | wykonanie do wysokich temperatur (do 250 °C): smarowanie mieszaniną glikolu polialkilenowego z grafitem, części fosforanowane, luz promieniowy wielokrotnie większy od C5 |

## PARAMETRY

| | |
|---|---|
| Producent | **SKF** |
| Symbol producenta | **6313 /VA201** |
| Elementy toczne | **łożysko kulkowe jednorzędowe** |
| Nośność dynamiczna C | **97,5 kN** |
| Nośność statyczna C0 | **60 kN** |