Deep groove ball bearing 6313 ZZE NACHI

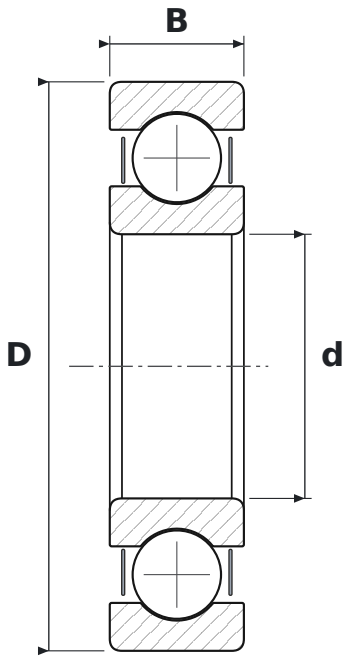

DIMENSIONS

d	bore diameter	**65 mm**
D	outside diameter	**140 mm**
B	width	**33 mm**

WHAT 6313 ZZE MEANS

63	łożysko kulkowe zwykłe (6), seria średnic 3 – średnia
ZZE	blaszki ochronne, dwustronne

SPECIFICATIONS

Manufacturer	**NACHI**
Manufacturer designation	**6313 ZZE**
Rolling elements	**single-row ball bearing**