Łożysko kulkowe zwykłe 6314-2NSE NACHI

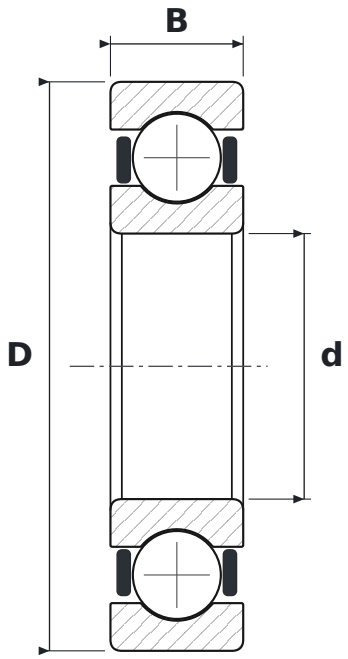

WYMIARY

d	średnica wewnętrzna	**70 mm**
D	średnica zewnętrzna	**150 mm**
B	szerokość	**35 mm**

CO ZNACZY OZNACZENIE 6314-2NSE

63	łożysko kulkowe zwykłe (6), seria średnic 3 – średnia
2NSE	uszczelnienia gumowe stykowe, dwustronne

PARAMETRY

Producent	**NACHI**
Symbol producenta	**6314-2NSE**
Elementy toczne	**łożysko kulkowe jednorzędowe**