Łożysko kulkowe zwykłe 6314-2RSR FAG

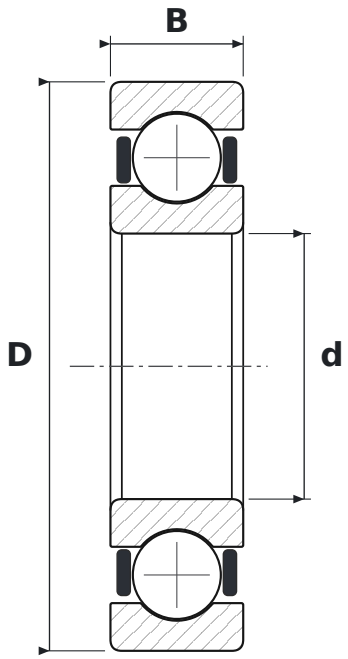

WYMIARY

d	średnica wewnętrzna	**70 mm**
D	średnica zewnętrzna	**150 mm**
B	szerokość	**35 mm**

CO ZNACZY OZNACZENIE 6314-2RSR

63	łożysko kulkowe zwykłe (6), seria średnic 3 – średnia
2RSR	uszczelnienia wargowe stykowe (NBR), dwustronne – warga przylega promieniowo

PARAMETRY

Producent	**FAG**
Symbol producenta	**6314-2RSR**
Elementy toczne	**łożysko kulkowe jednorzędowe**
Masa	**2,6 kg**