Łożysko kulkowe zwykłe 6314-2Z ZEN

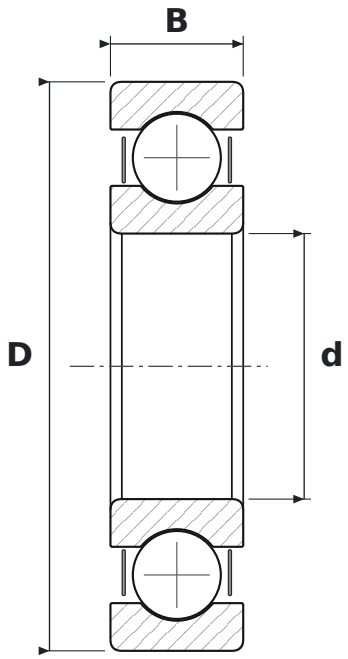

WYMIARY

d	średnica wewnętrzna	**70 mm**
D	średnica zewnętrzna	**150 mm**
B	szerokość	**35 mm**

CO ZNACZY OZNACZENIE 6314-2Z

63	łożysko kulkowe zwykłe (6), seria średnic 3 – średnia
2Z	blaszki ochronne, dwustronne

PARAMETRY

Producent	**ZEN**
Symbol producenta	**6314-2Z**
Elementy toczne	**łożysko kulkowe jednorzędowe**
Masa	**2,525 kg**